www.leuchtkasten.info

LoGo! ... ihr Werbetechnik-discounter

Allgemeine technische Information

Aussteckttransparente (zweiseitig)
Ausführung "Haube"

AUFBAU
Unsere Leuchtkästen werden aus Aluminium-Hohlkammer-Profil gefertigt und in den Ecken verwindungssteif verschweißt.

Im Allgemeinen werden sie in Aluminium natur geliefert.
Weitere mögliche Profiloberflächen sind silber eloxiert oder lackiert in jeder RAL- und Metallicfarbe dank hochwertigem Autolack.
Die Halter sind enthalten und montiert, bei eloxierten oder lackierten Profilen sind die Halter ebenso in gleichem Farbton eloxiert oder lackiert.

Statisch nötige Versteifungen werden je nach Bedarf in die Kästen eingesetzt.

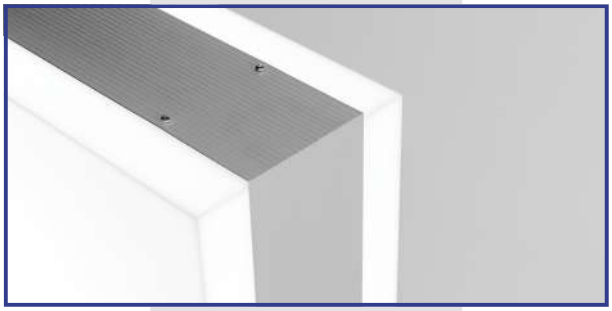

BELEUCHTUNG
Die Ausleuchtung erfolgt durch innenliegende LED-Module mit der Lichtfarbe 6500K (andere Lichtfarben auf Anfrage),
alle Module sind mit der Seitenwand vernietet oder verschraubt und bleiben so für die gesamte Lebensdauer an ihrer Position.

FRONTEN
Zur Erstellung der Fronten verwenden wir Acrylglas opal weiß.
Die Stärke und Art richtet sich nach den technischen Gegebenheiten.
Auf Wunsch liefern wir Ihren Leuchtkasten auch mit farbigem Acrylglas.

Bei geteilten Hauben sorgen Verbindungsstege für Stabilität und eine einwandfreie Optik.

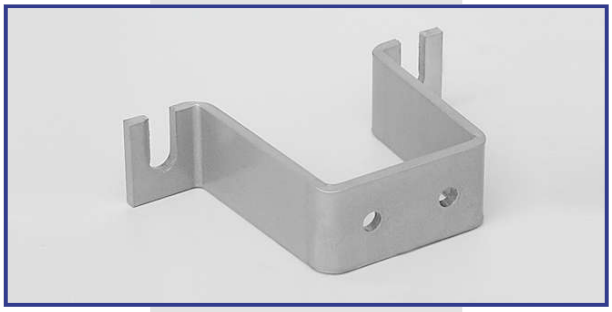

BESCHRIFTUNG
Gern komplettieren wir Ihre Werbeanlage mit einer Folienbeschriftung oder einem Digitaldruck, verklebt auf unserem Eigenbau-Roller.

MONTAGE
Das beiliegende Zubehör (Montageset: 10er Dübel, 8er Wiener Schraube) ermöglicht das bequeme Anbringen des Leuchtkastens.

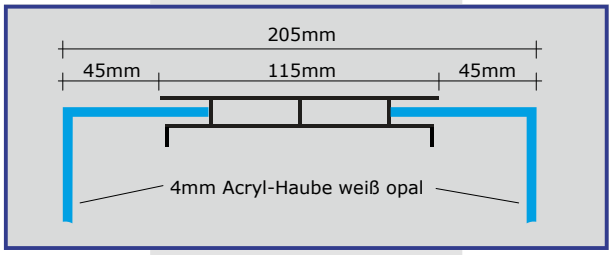

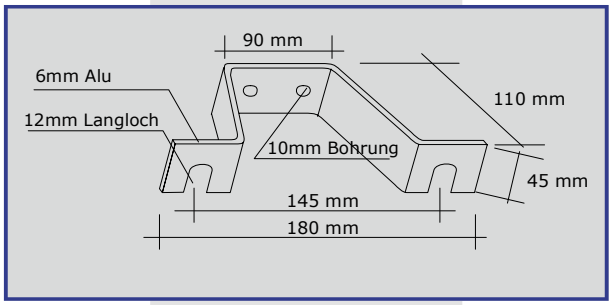

FON 03533-162709
www.leuchtkasten.info
logo@leuchtkasten.info

MADE IN GERMANY

© LoGo! - 2020

www.leuchtkasten.info

LoGo! ... ihr Werbetechnik-discounter

Allgemeine technische Information

Aussteckttransparente (zweiseitig)
Ausführung "Haube" - RUND und OVAL

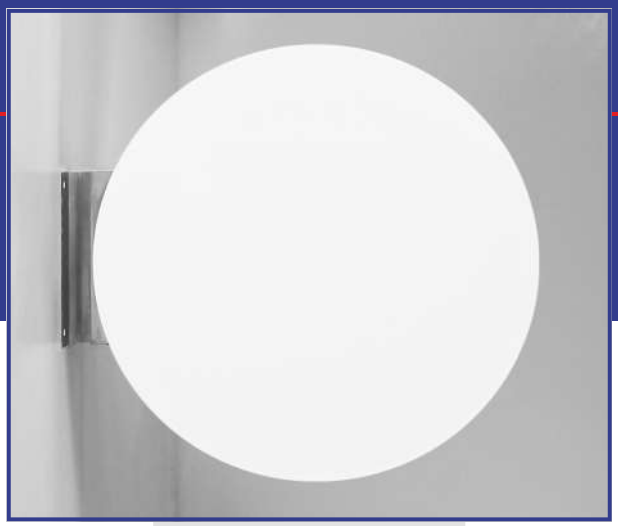

AUFBAU
Unsere Leuchtkästen werden aus Aluminium-Hohlkammer-Profil gefertigt verwindungssteif verschweißt.

Im Allgemeinen werden sie in Aluminium natur geliefert.
Eine weitere mögliche Profiloberfläche ist lackiert in jeder RAL- und Metallicfarbe dank hochwertigem Autolack.
Die Halter sind enthalten und montiert, lackierten Profilen sind die Halter ebenso in gleichem Farbton lackiert.

Statisch nötige Versteifungen werden je nach Bedarf in die Kästen eingesetzt.

BELEUCHTUNG
Die Ausleuchtung erfolgt durch innenliegende LED-Module mit der Lichtfarbe 6500K (andere Lichtfarben auf Anfrage),
alle Module sind mit der Seitenwand vernietet oder verschraubt und bleiben so für die gesamte Lebensdauer an ihrer Position.

FRONTEN
Zur Erstellung der Fronten verwenden wir Acrylglas opal weiß.
Die Stärke und Art richtet sich nach den technischen Gegebenheiten.
Auf Wunsch liefern wir Ihren Leuchtkasten auch mit farbigem Acrylglas.

Bei geteilten Hauben sorgen Verbindungsstege für Stabilität und eine einwandfreie Optik.

BESCHRIFTUNG
Gern komplettieren wir Ihre Werbeanlage mit einer Folienbeschriftung oder einem Digitaldruck, verklebt auf unserem Eigenbau-Roller.

MONTAGE
Das beiliegende Zubehör (Montageset: 10er Dübel, 8er Wiener Schraube) ermöglicht das bequeme Anbringen des Leuchtkastens.

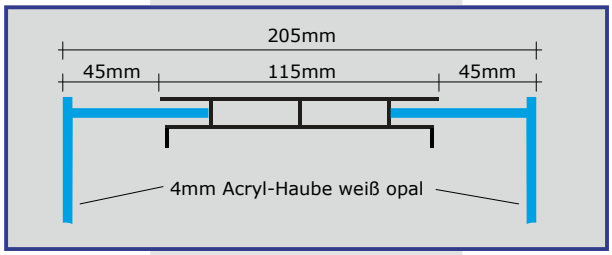

FON 03533-162709
www.leuchtkasten.info
logo@leuchtkasten.info

MADE IN GERMANY

C LoGo!- 2020

www.leuchtkasten.info

LoGo! ... ihr Werbetechnik-discounter

Allgemeine technische Information

Aussteckttransparente (zweiseitig)
Ausführung "Scheibe"

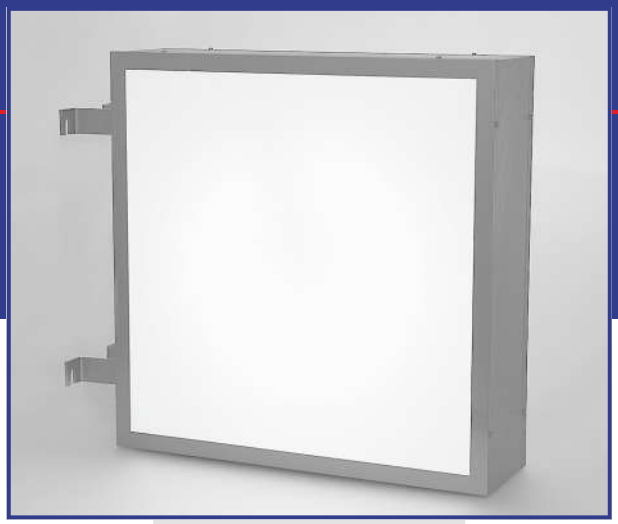

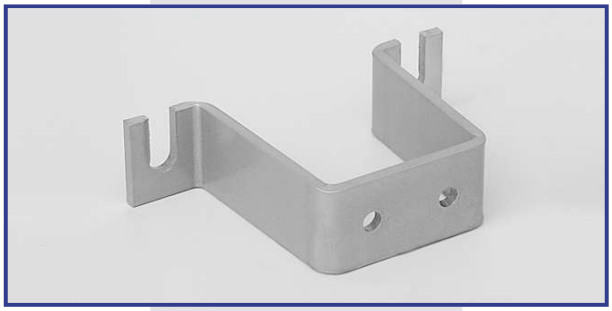

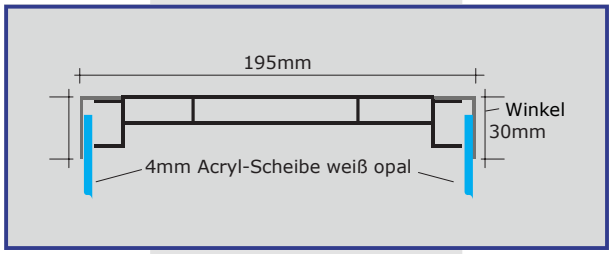

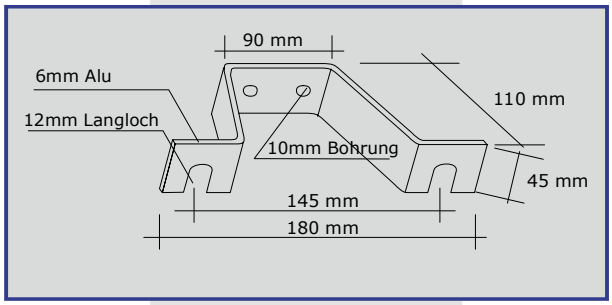

AUFBAU
Unsere Leuchtkästen werden aus Aluminium-Hohlkammer-Profil gefertigt und in den Ecken verwindungssteif verschweißt.

Im Allgemeinen werden sie in Aluminium natur geliefert.
Weitere mögliche Profiloberflächen sind silber eloxiert oder lackiert in jeder RAL- und Metallicfarbe dank hochwertigem Autolack.
Die Halter sind enthalten und montiert, bei eloxierten oder lackierten Profilen sind die Halter ebenso in gleichem Farbton eloxiert oder lackiert.

Statisch nötige Versteifungen werden je nach Bedarf in die Kästen eingesetzt.

BELEUCHTUNG
Die Ausleuchtung erfolgt durch innenliegende LED-Module mit der Lichtfarbe 6500K (andere Lichtfarben auf Anfrage),
alle Module sind mit der Seitenwand vernietet oder verschraubt und bleiben so für die gesamte Lebensdauer an ihrer Position.

FRONTEN
Zur Erstellung der Fronten verwenden wir Acrylglas opal weiß.
Die Stärke und Art richtet sich nach den technischen Gegebenheiten.
Auf Wunsch liefern wir Ihren Leuchtkasten auch mit farbigem Acrylglas.

Bei Transparenten mit Scheiben werden diese, je nach Größe, eingeschoben oder eingehängt.

Im Fall von geteilten Scheiben sorgen Verbindungsstege für Stabilität und eine einwandfreie Optik.

BESCHRIFTUNG
Gern komplettieren wir Ihre Werbeanlage mit einer Folienbeschriftung oder einem Digitaldruck, verklebt auf unserem Eigenbau-Roller.

MONTAGE
Das beiliegende Zubehör (Montageset: 10er Dübel, 8er Wiener Schraube) ermöglicht das bequeme Anbringen des Leuchtkastens.

FON 03533-162709
www.leuchtkasten.info
logo@leuchtkasten.info

MADE IN GERMANY

© LoGo! - 2020

www.leuchtkasten.info

LoGo! ... ihr Werbetechnik-discounter

Allgemeine technische Information

Aussteckttransparente (zweiseitig)
Ausführung "Scheibe" - RUND und OVAL

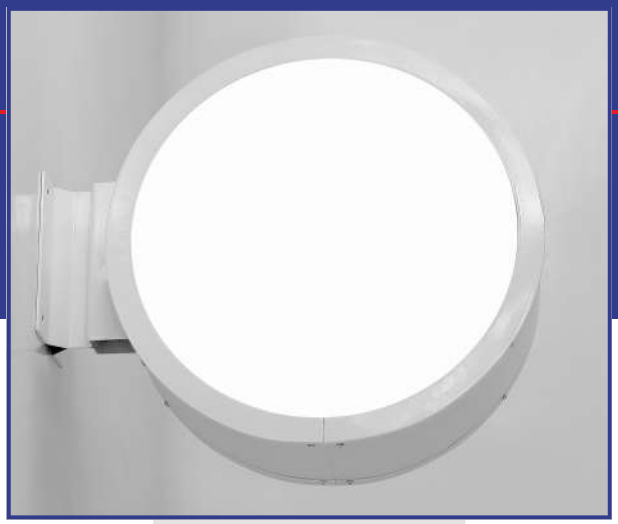

AUFBAU
Unsere Leuchtkästen werden aus Aluminium-Hohlkammer-Profil gefertigt und verwindungssteif verschweißt.

Die Leuchtkästen sind grundsätzlich lackiert, in jeder RAL- und Metallicfarbe dank hochwertigem Autolack.
Die Halter sind enthalten und montiert und in gleichem Farbton wie das Profil lackiert.

Statisch nötige Versteifungen werden je nach Bedarf in die Kästen eingesetzt.

BELEUCHTUNG
Die Ausleuchtung erfolgt durch innenliegende LED-Module mit der Lichtfarbe 6500K (andere Lichtfarben auf Anfrage),
alle Module sind mit der Seitenwand vernietet oder verschraubt und bleiben so für die gesamte Lebensdauer an ihrer Position.

FRONTEN
Zur Erstellung der Fronten verwenden wir Acrylglas opal weiß.
Die Stärke und Art richtet sich nach den technischen Gegebenheiten.
Auf Wunsch liefern wir Ihren Leuchtkasten auch mit farbigem Acrylglas.

Bei Transparenten mit Scheiben werden diese, je nach Größe eingeschoben oder eingehängt.

Im Fall von geteilten Scheiben sorgen Verbindungsstege für Stabilität und eine einwandfreie Optik.

BESCHRIFTUNG
Gern komplettieren wir Ihre Werbeanlage mit einer Folienbeschriftung oder einem Digitaldruck, verklebt auf unserem Eigenbau-Roller.

MONTAGE
Das beiliegende Zubehör (Montageset: 10er Dübel, 8er Wiener Schraube) ermöglicht das bequeme Anbringen des Leuchtkastens.

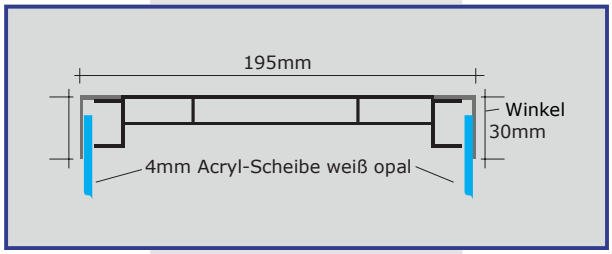

FON 03533-162709
www.leuchtkasten.info
logo@leuchtkasten.info

MADE IN GERMANY

C LoGo!- 2020

www.leuchtkasten.info

LoGo! ... ihr Werbetechnik-discounter

Allgemeine technische Information

Wandtransparente (einseitig)
Ausführung "Haube"

AUFBAU
Unsere Leuchtkästen werden aus Aluminium-Hohlkammer-Profil gefertigt und in den Ecken verwindungssteif verschweißt.

Im Allgemeinen werden sie in Aluminium natur geliefert.
Weitere mögliche Profiloberflächen sind silber eloxiert oder lackiert in jeder RAL- und Metallicfarbe dank hochwertigem Autolack.

Statisch nötige Versteifungen werden je nach Bedarf in die Kästen eingesetzt.

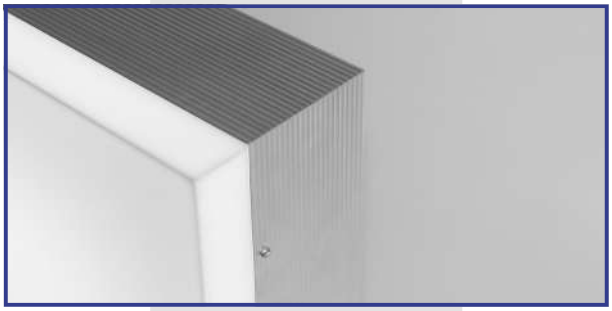

BELEUCHTUNG
Die Ausleuchtung erfolgt durch innenliegende LED-Module mit der Lichtfarbe 6500K (andere Lichtfarben auf Anfrage),
alle Module sind mit der Seitenwand vernietet oder verschraubt und bleiben so für die gesamte Lebensdauer an ihrer Position.

FRONTEN
Zur Erstellung der Fronten verwenden wir Acrylglas opal weiß.
Die Stärke und Art richtet sich nach den technischen Gegebenheiten.
Auf Wunsch liefern wir Ihren Leuchtkasten auch mit farbigem Acrylglas.

Bei geteilten Hauben sorgen Verbindungsstege für Stabilität und eine einwandfreie Optik.

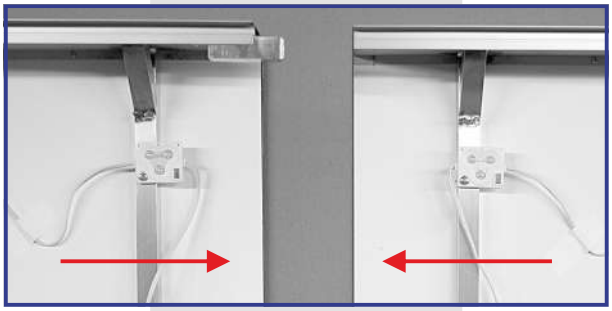

BESCHRIFTUNG
Gern komplettieren wir Ihre Werbeanlage mit einer Folienbeschriftung oder einem Digitaldruck, verklebt auf unserem Eigenbau-Roller.

MONTAGE
Das beiliegende Zubehör (Montageset: 10er Dübel, 8er Wiener Schraube) ermöglicht das bequeme Anbringen des Leuchtkastens.

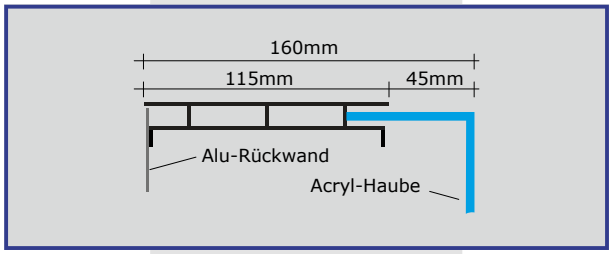

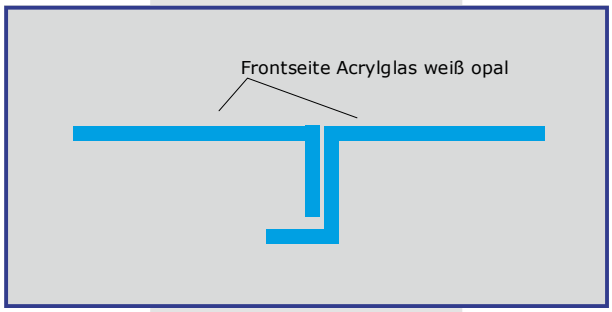

FON 03533-162709
www.leuchtkasten.info
logo@leuchtkasten.info

MADE IN GERMANY

© LoGo! - 2020

www.leuchtkasten.info

LoGo! ... ihr Werbetechnik-discounter

Allgemeine technische Information

Wandtransparente (einseitig)
Ausführung "Haube" RUND und OVAL

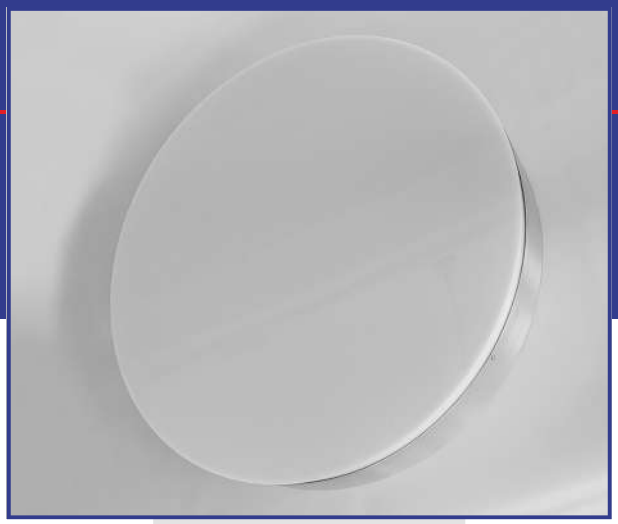

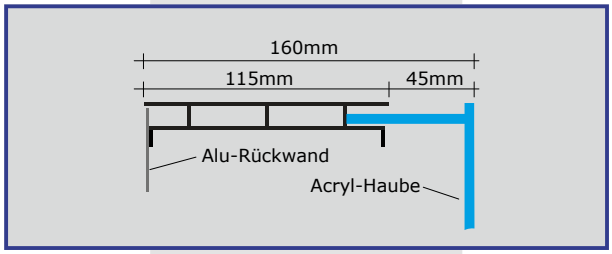

AUFBAU
Unsere Leuchtkästen werden aus Aluminium-Hohlkammer-Profil gefertigt und verwindungssteif verschweißt.

Im Allgemeinen werden sie in Aluminium natur geliefert.
Eine weitere mögliche Profiloberfläche ist lackiert
in jeder RAL- und Metallicfarbe dank hochwertigem Autolack.

Statisch nötige Versteifungen werden je nach Bedarf in
die Kästen eingesetzt.

BELEUCHTUNG
Die Ausleuchtung erfolgt durch innenliegende LED-Module mit der Lichtfarbe 6500K (andere Lichtfarben auf Anfrage),
alle Module sind mit der Rückwand vernietet oder verschraubt und bleiben so für die gesamte Lebensdauer an ihrer Position.

FRONTEN
Zur Erstellung der Fronten verwenden wir Acrylglas opal weiß.
Die Stärke und Art richtet sich nach den technischen Gegebenheiten.
Auf Wunsch liefern wir Ihren Leuchtkasten auch mit farbigem Acrylglas.

Bei geteilten Hauben sorgen Verbindungsstege für Stabilität und eine einwandfreie Optik.

BESCHRIFTUNG
Gern komplettieren wir Ihre Werbeanlage mit einer Folienbeschriftung oder einem Digitaldruck, verklebt auf unserem Eigenbau-Roller.

MONTAGE
Das beiliegende Zubehör (Montageset: 10er Dübel, 8er Wiener Schraube) ermöglicht das bequeme Anbringen des Leuchtkastens.

FON 03533-162709
www.leuchtkasten.info
logo@leuchtkasten.info

MADE IN GERMANY

C LoGo!- 2020

www.leuchtkasten.info

LoGo! ... ihr Werbetechnik-discounter

Allgemeine technische Information

Wandtransparente (einseitig)
Ausführung "Scheibe"

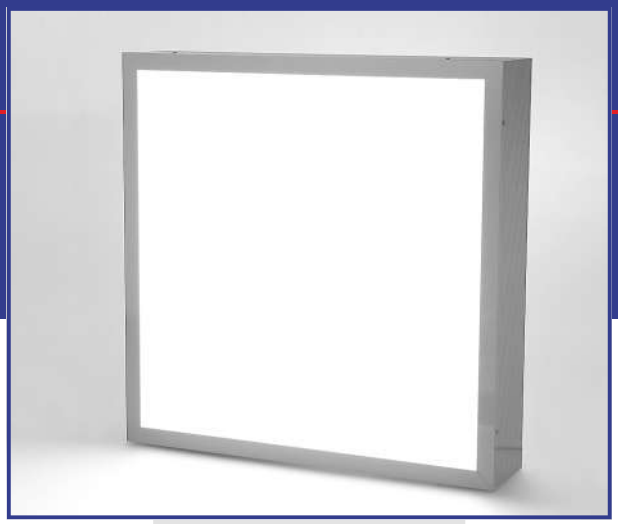

AUFBAU
Unsere Leuchtkästen werden aus Aluminium-Hohlkammer-Profil gefertigt und in den Ecken verwindungssteif verschweißt.

Im Allgemeinen werden sie in Aluminium natur geliefert.
Weitere mögliche Profiloberflächen sind silber eloxiert oder lackiert in jeder RAL- und Metallicfarbe dank hochwertigem Autolack.

Statisch nötige Versteifungen werden je nach Bedarf in die Kästen eingesetzt.

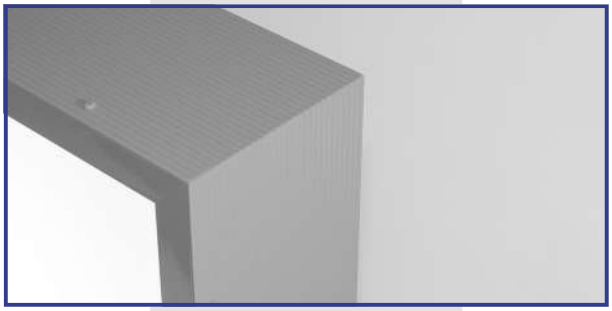

BELEUCHTUNG
Die Ausleuchtung erfolgt durch innenliegende LED-Module mit der Lichtfarbe 6500K (andere Lichtfarben auf Anfrage),
alle Module sind mit der Seitenwand vernietet oder verschraubt und bleiben so für die gesamte Lebensdauer an ihrer Position.

FRONTEN
Zur Erstellung der Fronten verwenden wir Acrylglas opal weiß.
Die Stärke und Art richtet sich nach den technischen Gegebenheiten.
Auf Wunsch liefern wir Ihren Leuchtkasten auch mit farbigem Acrylglas.

Bei Transparenten mit Scheiben werden diese, je nach Größe, eingeschoben oder eingehängt.

Im Fall von geteilten Scheiben sorgen Verbindungsstege für Stabilität und eine einwandfreie Optik.

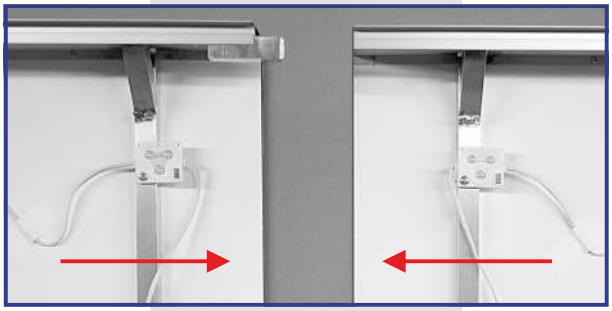

BESCHRIFTUNG
Gern komplettieren wir Ihre Werbeanlage mit einer Folienbeschriftung oder einem Digitaldruck, verklebt auf unserem Eigenbau-Roller.

MONTAGE
Das beiliegende Zubehör (Montageset: 10er Dübel, 8er Wiener Schraube) ermöglicht das bequeme Anbringen des Leuchtkastens.

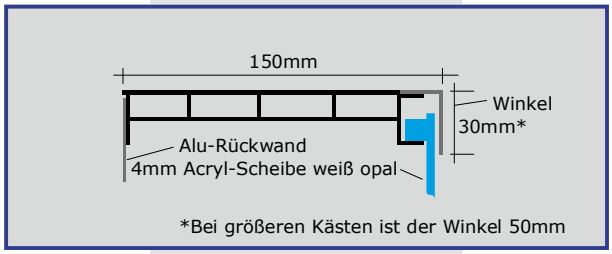

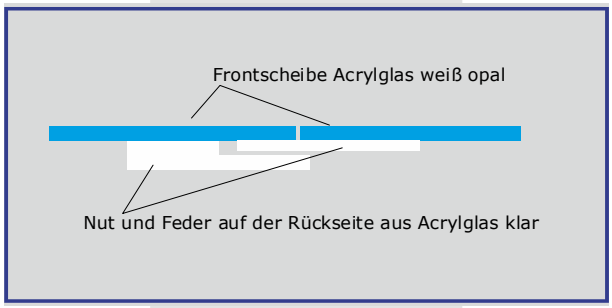

FON 03533-162709
www.leuchtkasten.info
logo@leuchtkasten.info

MADE IN GERMANY

C LoGo!- 2020

www.leuchtkasten.info

LoGo! ... ihr Werbetechnik-discounter

Allgemeine technische Information

Wandtransparente (einseitig)
Ausführung "Scheibe" RUND und OVAL

AUFBAU
Unsere Leuchtkästen werden aus Aluminium-Hohlkammer-Profil gefertigt und in den Ecken verwindungssteif verschweißt.

Die Leuchtkästen sind grundsätzlich lackiert, in jeder RAL- und Metallicfarbe dank hochwertigem Autolack.

Statisch nötige Versteifungen werden je nach Bedarf in die Kästen eingesetzt.

BELEUCHTUNG
Die Ausleuchtung erfolgt durch innenliegende LED-Module mit der Lichtfarbe 6500K (andere Lichtfarben auf Anfrage),
alle Module sind mit der Rückwand vernietet oder verschraubt und bleiben so für die gesamte Lebensdauer an ihrer Position.

FRONTEN
Zur Erstellung der Fronten verwenden wir Acrylglas opal weiß.
Die Stärke und Art richtet sich nach den technischen Gegebenheiten.
Auf Wunsch liefern wir Ihren Leuchtkasten auch mit farbigem Acrylglas.

Bei Transparenten mit Scheiben werden diese, je nach Größe eingeschoben oder eingehängt.

Im Fall von geteilten Scheiben sorgen Verbindungsstege für Stabilität und eine einwandfreie Optik.

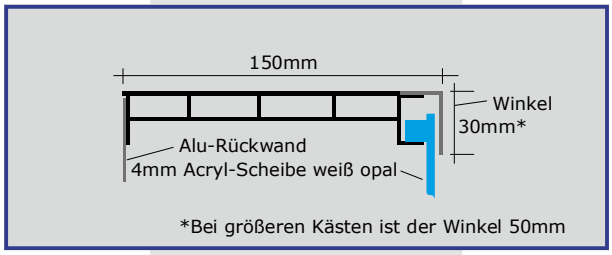

BESCHRIFTUNG
Gern komplettieren wir Ihre Werbeanlage mit einer Folienbeschriftung oder einem Digitaldruck, verklebt auf unserem Eigenbau-Roller.

MONTAGE
Das beiliegende Zubehör (Montageset: 10er Dübel, 8er Wiener Schraube) ermöglicht das bequeme Anbringen des Leuchtkastens.

FON 03533-162709
www.leuchtkasten.info
logo@leuchtkasten.info

MADE IN GERMANY

C LoGo!- 2020